Dimmer RF e WiFi led monocromatico 12 - 24Vdc 350mA

Dimmer RF: è il sistema di controllo luci mediante un apparecchio trasmittente (RF sender) e un ricevitore (RF receiver) che dialogano fra loro in radiofrequenza fino a 20 mt di distanza

RF sender: sono gli apparecchi trasmettitori adatti ad ogni esigenza: telecomandi - placche touch a parete - pulsanti.

Zone: verificare per ogni RF sender quante zone si possono controllare separatamente e per ogni zona, se utilizzata, prevedere un RF receiver.

Canali: Verificare per ogni RF receiver quanti canali ha l'apparecchio e quanti ampere per canale. In base a questi dati dimensionare l'impianto.

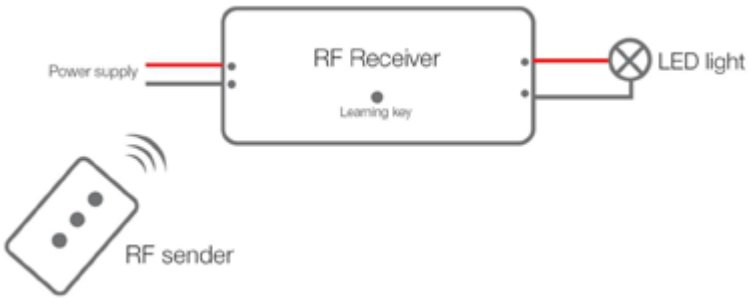

RF sender: placche Touch a parete

codice	modello	caratteristiche	dimensioni	zone
SR-2830A(IT)	Wall Controller 2830A(IT)	in 12..24Vdc - touch - 3 scene memoriz.per zona pannello in vetro - bianco - retroilluminato - memory	120x80x29,1 mm per scatola da inc. 503	4
SR-2833T1(IT)	Wall Controller 2833T1(IT)	in 12..24Vdc - touch - visibile al buio - pannello in vetro - bianco - tasti visibili al buio con sottile bordatura bianca	120x80x29,1 mm per scatola da inc. 503	2
SR-2833T2(IT)	Wall Controller 2833T2(IT)	in 12..24Vdc - touch - visibile al buio - pannello in vetro - bianco - tasti visibili al buio con sottile bordatura bianca	120x80x29,1 mm per scatola da inc. 503	4

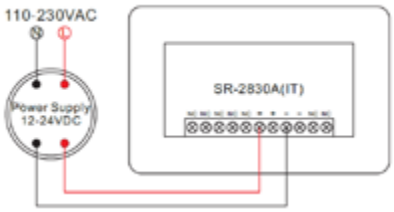

Dimmer RF e WiFi led monocromatico 12 - 24Vdc 350mA

Dimmer RF: è il sistema di controllo luci mediante un apparecchio trasmittente (RF sender) e un ricevitore (RF receiver) che dialogano fra loro in radiofrequenza fino a 20 mt di distanza

RF sender: sono gli apparecchi trasmettitori adatti ad ogni esigenza: telecomandi - placche touch a parete - pulsanti.

Zone: verificare per ogni RF sender quante zone si possono controllare separatamente e per ogni zona, se utilizzata, prevedere un RF receiver.

Canali: Verificare per ogni RF receiver quanti canali ha l'apparecchio e quanti ampere per canale. In base a questi dati dimensionare l'impianto.

Convertitore 2818WinD da Wifi a RF

Con

RF sender: telecomandi

codice	modello	caratteristiche	dimensioni	zone
SR-2833TS	Telecomando SR-2833TS	3,6V - on/off e dimmer - compatibile con pulsante e controllo con slide	35x141x8,5 mm	1
SR-2833K4	Telcomando SR2833K4	3V - on/off e dimmer su 4 zone separate	40x136,5x11,5 mm	4
SR-2833E	Telecomando SR-2833E	3V - on/off e dimm su 4 canali separati di un RF receiver SR-1009FA	39x136,5x10,7 mm	1
SR-2819SDIM	Telecomando SR-2819SDIM	4,5V - 3 scene memorizzabili - memory - 4 zone	55x120x17 mm	4

RF sender: pulsanti

codice	modello	caratteristiche	dimensioni	zone
SR-2833P	Convertitore da doppio pulsante a RF sender	3Vdc batteria CR2430 - converte un doppio pulsante (non incluso) in un RF sender on/off e dimmer	40x40x11,2 mm da inserire in scatola incasso	1
SR-2833S	Pulsante SR-2833S tondo	3Vdc - pulsante tondo - on/off e dimmer - compatibile con pulsante - per cucine, bagni e armadi - con calamita o viti per fissaggio - colore bianco	diam.38,5x13,7 mm	1

Convertitori da Wifi a RF

codice	modello	caratteristiche	dimensioni
SR-2818WiTR	Convertitore da WiFi a RF	Completo di alimentatore a spina	50x99x20mm
SR-2818WinD	Convertitore da Wifi a RF e DMX	Senza antenna a vista - completo di alimentatore - conversione sia a segnale RF che DMX512 con cavo	85x110x24 mm

Dimmer RF e WiFi led monocromatico 12 - 24Vdc 350mA

Dimmer RF: sistema di controllo luci mediante un apparecchio trasmittente (RF sender) e un ricevitore (RF receiver) che dialogano fra loro in radiofrequenza

RF receiver: sono gli apparecchi riceventi (vedi schema). Verificare per ogni RF receiver quanti canali ha l'apparecchio e quanti ampere per canale e in base a questo dimensionare l'impianto.

Wifi e RF: tramite un convertitore di segnale da Wifi a RF è possibile collegare una rete domestica Wifi a un sistema di controllo luci RF e tramite l'app per Ios/Android EasyLighting è possibile controllare le luci con palmare, IPAD etc.

Amplificatori: collegando con cavo un amplificatore ad ad un ricevitore (RF receiver) è possibile espandere l'impianto senza limiti e in modo economico.

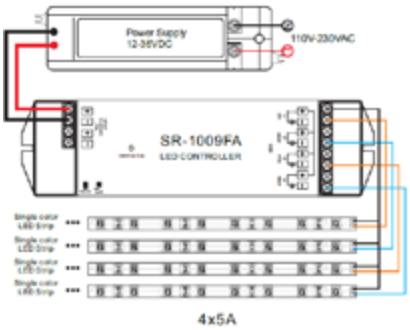

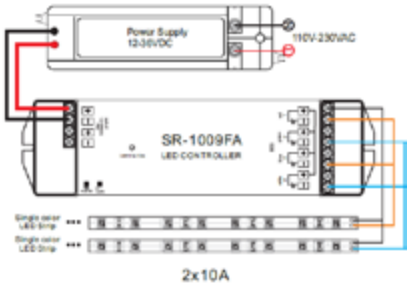

RF receiver

codice	modello	caratteristiche	dimensioni	canali in uscita
SR-1009CS	Ricevitore SR-1009CS 12 o 24Vdc	in 12. o 24Vdc - out 1 canale max 8 Amp. (96W - 192W) - funziona contemporaneamente sia con RF sender che anche collegato a un pulsante per funzione push dim.	37x95x20 mm	1
SR-1009FA	Ricevitore SR-1009FA 12 o 24Vdc	in 12 o 24Vdc - out 4 canali ciascuno con max 5 Amp. (60W - 120W max per ognuno dei 4 canali)	46x178x18 mm	4
SR-1009CS3	Ricevitore SR-1009CS3 350mA	in 12 o 24Vdc e out rispettivamente max 3 o 6 led 350mA	37x95x20 mm	1
SR-1009FA3	Ricevitore SR-1009FA3 350mA	in 12 o 24Vdc e out 4 canali ciascuno con max 3 o 6 led 350mA per ognuno dei 4 canali	46x178x18 mm	4

Schema collegamento fra SR-1009CS e amplificatore SR-3003S

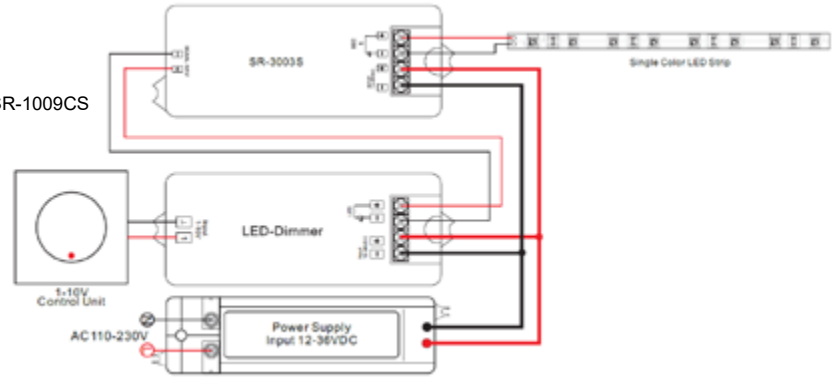

Amplificatori

codice	modello	caratteristiche	dimensioni	canali in uscita
SR-3003S	Amplificatore SR-3003S 12 o 24Vdc	in 12. o 24Vdc - out 1 canale max 8 Amp. (96W - 192W)	37x95x20 mm	1
SR-3001	Amplificatore SR-3001 12 o 24Vdc 4 canali	in 12 o 24Vdc - out 4 canali ciascuno con max 5 Amp. (60W - 120W max per ognuno dei 4 canali)	46x178x18 mm	4
SR-3002	Amplificatore SR-3001 12 o 24Vdc 4 canali	in 12 o 24Vdc - out 4 canali ciascuno con max 8 Amp. max per ognuno dei 4 canali)	58x168x28	4
SR-3011	Amplificatore SR-3011 out 350mA 4 canali	in 12 o 24Vdc e out 4 canali ciascuno con max 3 o 6 led 350mA per ognuno dei 4 canali	46x178x18 mm	4